POPIS

Tažná zařízení SPORT JACHT jsou opatřena odnímatelnými kulovými čepy ISO 50 různého provedení.Tažná zařízení jsou na karoserii uchycena v bodech doporučených výrobcem vozidla.Konstrukce nosníků kulového čepu zajišťuje organické začlenění tažného zařízení do karoserie vozidla jako celku.Konstrukce tažného zařízení odpovídá požadavkům příslušných norem a požadavků vyhlášky MD ČR č 102/95 Sb.

Odnímatelný kulový čep SPORT JACHT Z 154 H,J,K,L

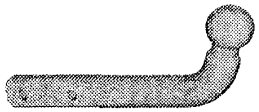

je tvořen vlastním kulovým čepem o průměru 50 mm s tvarovaným válcovým dříkem,zakončeným upevňovací koncovkou.Jednotlivé typy čepů umožňují svým tvarováním výběr pro organické začlenění kulového čepu do karoserie vozidla jako celku.Upevňovací koncovka kulového čepu tvarovaná funkčně pro nasunutí do táhla tažného zařízení je opatřena dvěma upevňovacími otvory.Táhlo tvořené držákem tvarovaným podle koncovky odnímatelného kulového čepu je upevněno na příčníku tažného zařízení.V bocích držáku jsou vyvrtány otvory pro nasunutí upevňovacích šroubů M12.**Montáž** odnímatelného kulového čepu SPORT JACHT Z 154 H,J,K,L se provede nasunutím jeho koncovky do táhla tažného zařízení a zašroubováním dvou šroubů M12.Jejich dotažením momentem 93 Nm dojde k pružné deformaci stěn držáku táhla a k jejich dosednutí na koncovku kulového čepu v celé ploše.Tím se docílí vymezení vůlí a dosáhne se schopnosti zachycovat síly ve všech směrech.

Po uvolnění šroubového spoje dojde vlivem zbytkové pružné deformace deformace táhla k uvolnění koncovky kulového čepu,čímž je umožněno volné vysunutí kulového čepu z táhla tažného zařízení.Po vyjmutí odnímatelného kulového čepu se šrouby upevňují zpět do držáku.V tomto případě se šrouby dotáhnou pouze tak aby nedocházelo k deformaci táhla.

Odnímatelný kulový čep s excentrem SPORT JACHT Z 283 A

je tvořen tvarovaným nosným čepem,který se přivařuje na táhlo tažného zařízení a vlastním kulovým čepem (ISO 50) s válcovým tělesem,pomocí něhož se kulový čep na nosník upevňuje **bez použití nářadí.**Výběr tvarování kulových čepů zajišťuje možnost organického včlenění do karoserie příslušného vozidla jako celku.

Sejmutí kulového čepu SPORT JACHT Z 283 A z tažného zařízení na vozidle se provede vychýlením ovládací páky dolů na doraz s následným otočením kulového čepu vpravo a současným jeho stažením z nosníku.Obnažený nosník je vhodné chránit krytkou.Zpětná montáž kulového čepu na tažné zařízení se provádí tak,že kulový čep s ovládací pákou vychýlenou na doraz se v poloze otočené vpravo nasune na nosník,páka táhla se uvolní a čep se ustaví do pracovní polohy. Vůle válcového tělesa odnímatelného kulového čepu na nosném čepu není funkční závadou.

PROVOZOVÁNÍ A ÚDRŽBA

Pokud není vlečen přívěs,musí být kulový čep z tažného zařízení **sejmut** (požadavek vyhlášky MD ČR č.102/95 Sb.).

-konec tažného zařízení je třeba chránit proti znečištění -nejlépe krytkou

-uchycení kulového čepu je třeba spolu s uchycením tažného zařízení kontrolovat (po ujetí prvních 300 km s přívěsem a po každých 3000 km).

-nutno dbát na čistotu kulového čepu a lůžka přívěsového kloubu

-po připojení přívěsového kloubu na kulový čep tažného zařízení vždy zkontrolovat spoj svislým tahem vzhůru za oj přívěsu

-dbejte na řádné připojení pojistného lana přívěsu na držák tažného zařízení

-kulový čep se při provozu lehce maže tukem A 00,AV 2 nebo AK 2.

ELEKTROINSTALACE

Připojení zásuvky k elektrorozvodu vozidla musí odpovídat příslušným normám.Pro rozvod platí ČSN 30 4002,pro údržbu a opravy ČSN 34 3110,pro revize ČSN 34 3800.Provedení elektroinstalace svěřte raději odborným dílnám.

Pro informaci uvádíme,že zásuvka se upevňuje na držák třemi šrouby M5x25 mm a její propojení se provádí vodičem SZA 1,5 mm^2 následovně:

P	pravé směrové světlo	**58L**	levé koncové světlo
L	levé směrové světlo	**54**	brzdové světlo
58	pravé koncové světlo,SPZ	**31**	kostra tažného vozidla
		52	koncové světlo do mlhy

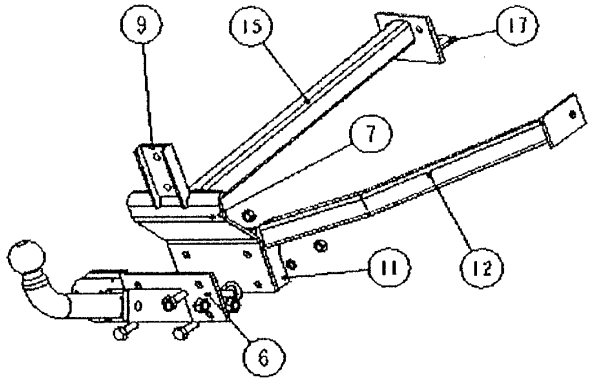

1. Provede se demontáž zadního nárazníku a vyjme se rezervní pneumatika.
2. Díl pozice 9 se nasadí na původní šrouby a připevní původními maticemi (držák nárazníku se nesundává).
3. Levé rameno pozice 15 se nasadí na držák pozice 7 a přichytí spojovacím materiálem pozice 20,27,29.
4. Ze zavazadlového prostoru převrtat díru průměr 10.5 na průměr 17 a vložit trubičky šrouby příložky.
5. Pravé rameno se namontuje k držáku pozice 7 spojovacím materiálem pozice 20,27,29
6. Všechny spoje se dotáhnou na předepsaný moment.

Utahovací momenty šroubů:

Rozměr šroubu	M6	M8	M10	M12	M14	M16
Moment (Nm)	9,5	23	45	75	125	190

Seznam spojovacího materiálu:

poz.	název	počet
20	Šroub M10x30	4
25	Šroub M12x50	2
27	Matice M10	4
28	Matice M12	2
29	Podložka 10 pér.	4
30	Podložka 12 pér	2

Hlavní rozměry:

Délka	957 mm
Šířka	700 mm
Výška	263 mm
Hmotnost	10 kg